Тип 330 - *3/2 универсальный клапан прямого действия*

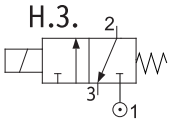

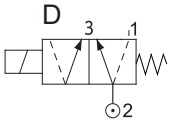

Технические характеристики:

Максимальная вязкость потока жидкости	25 сСт (25 мм^2/с)
Температура окружающей среды	-10°С...+55°С (класс F катушки)
Продолжительность включения катушки	100%
Степнь защиты электроразъема катушки	IP65
Положение при монтаже	любое

Применяемые материалы:

корпуса клапана	полиформальдегид (прочность корпуса 0,5 бар / 0,05 МПа)
плунжер и сердечник	нержавеющая сталь
пружина	нержавеющая сталь
уплотнения	NBR (пербунан)

Клапан имеет “сухой” плунжер. С потоком жидкости или газа контактируют только пластиковый корпус и силиконовое уплотнение (никакие металлические детали не контактируют с потоком).

Основные технические параметры клапанов:

Код для заказа (*)	Присоединение	Ду, мм	Kv, м^3/час	Допустимый перепад давления, *бар*			Коды уплотнений и их рабочая температура
				мини-мальный	максимальный		
					переменный ток в катушке	постоянный ток в катушке	
E330PB32/ ® /106620	Ø5,5	3,2	0,2	0	0,4	--	**B** - NBR (пербунан) -10°С...+90°С
D330PB32/ ® /111140	Ø5,5	3,2	0,2	0	–	0,4	
D330PB32/ ® /111150	Ø5,5	3,2	0,2	0	--	0,4	

(*) **Укажите код конфигурации вместо ®.** Например: E330PB32/D/106620**.**

Для электроподключения используйте электроразъем модели 315.11.00 (смотрите стр. 2-02/6).

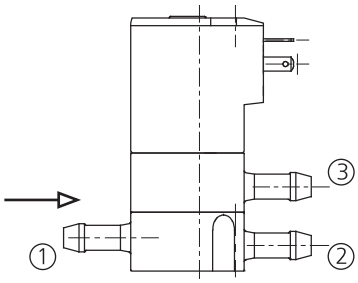

3/2 Н.З., код **“/”**

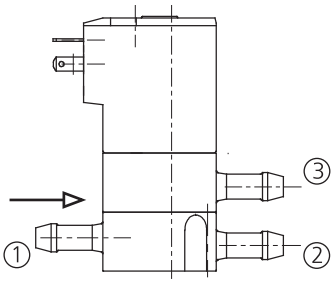

3/2 Н.З. , код **“R”**

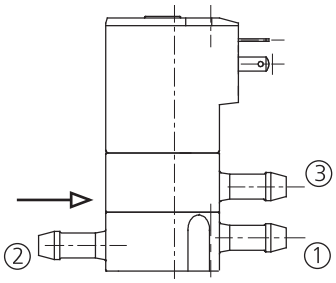

3/2 переключатель, код **“D”**

/ — стандартная конфигурация 3/2 нормально закрытого клапана.
R — конфигурация 3/2 Н.З. стандартного клапана с выводами катушки в противоположную сторону.
D — конфигурация 3/2 клапана для переключения потока жидкости или газа.

КОНСТРУКЦИЯ:

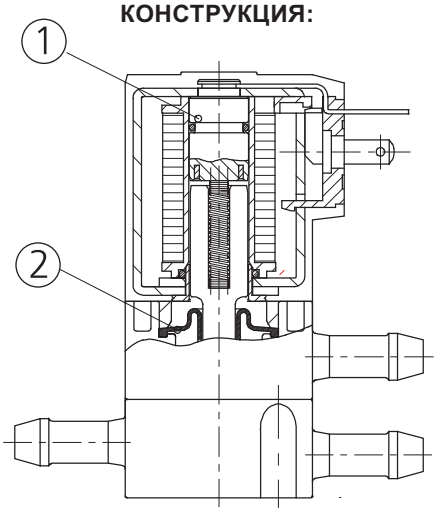

1. Катушка
2. Уплотнение

ГАБАРИТНЫЕ РАЗМЕРЫ:

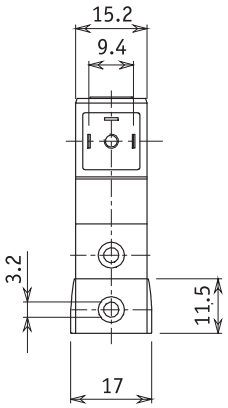

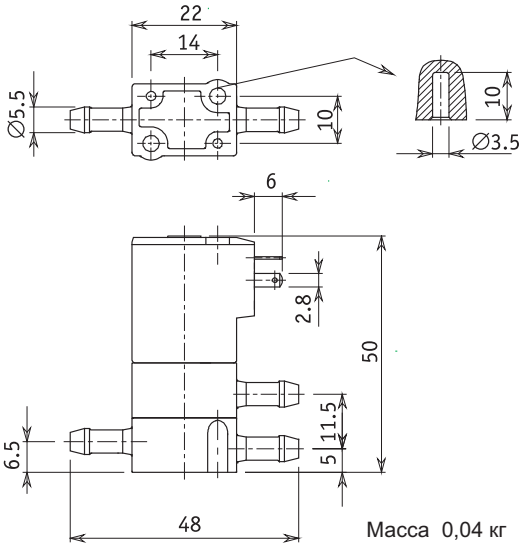

Масса 0,04 кг